Podstawa pod centralę wentylacyjną

SKALA 1:25

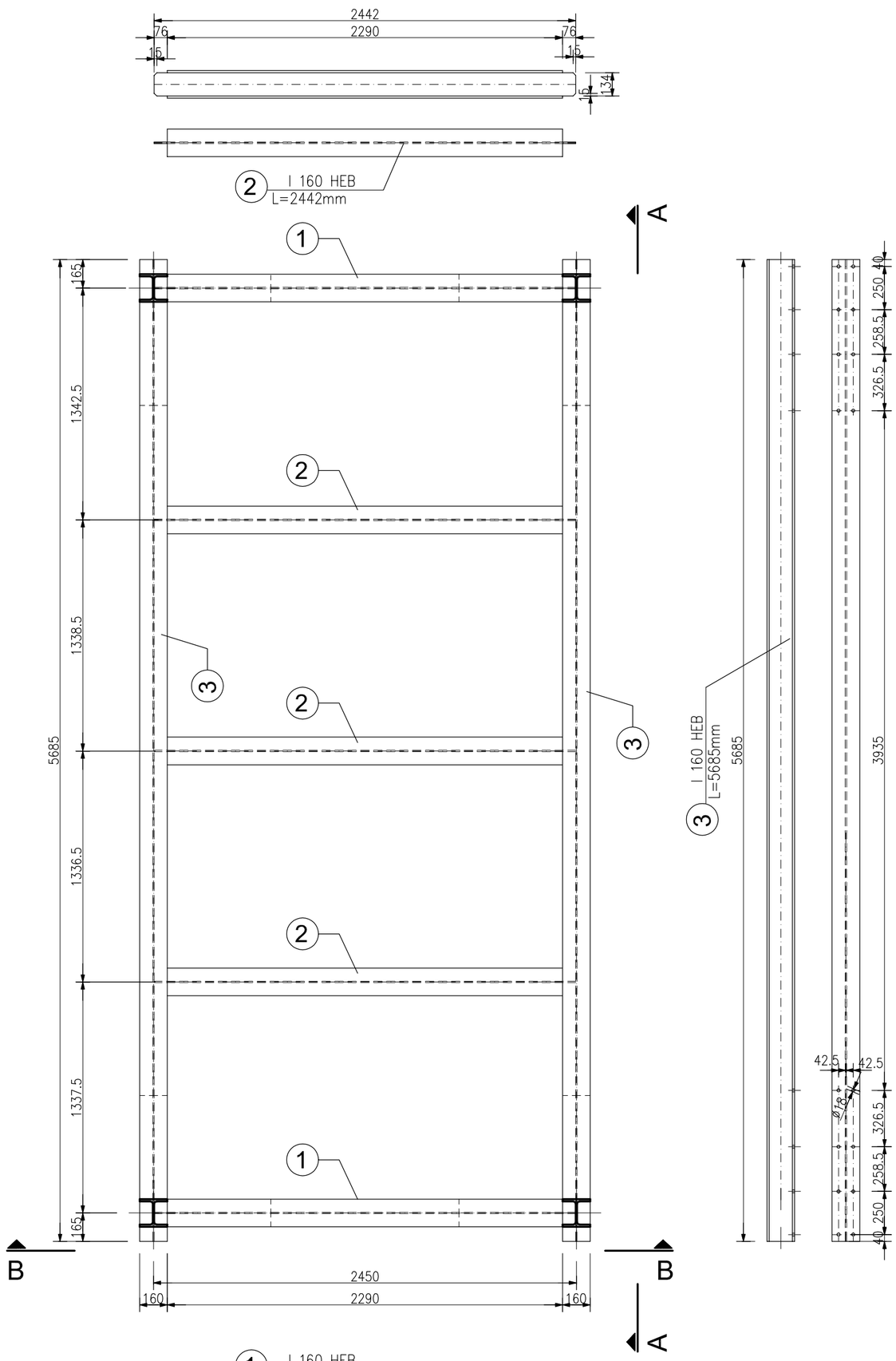

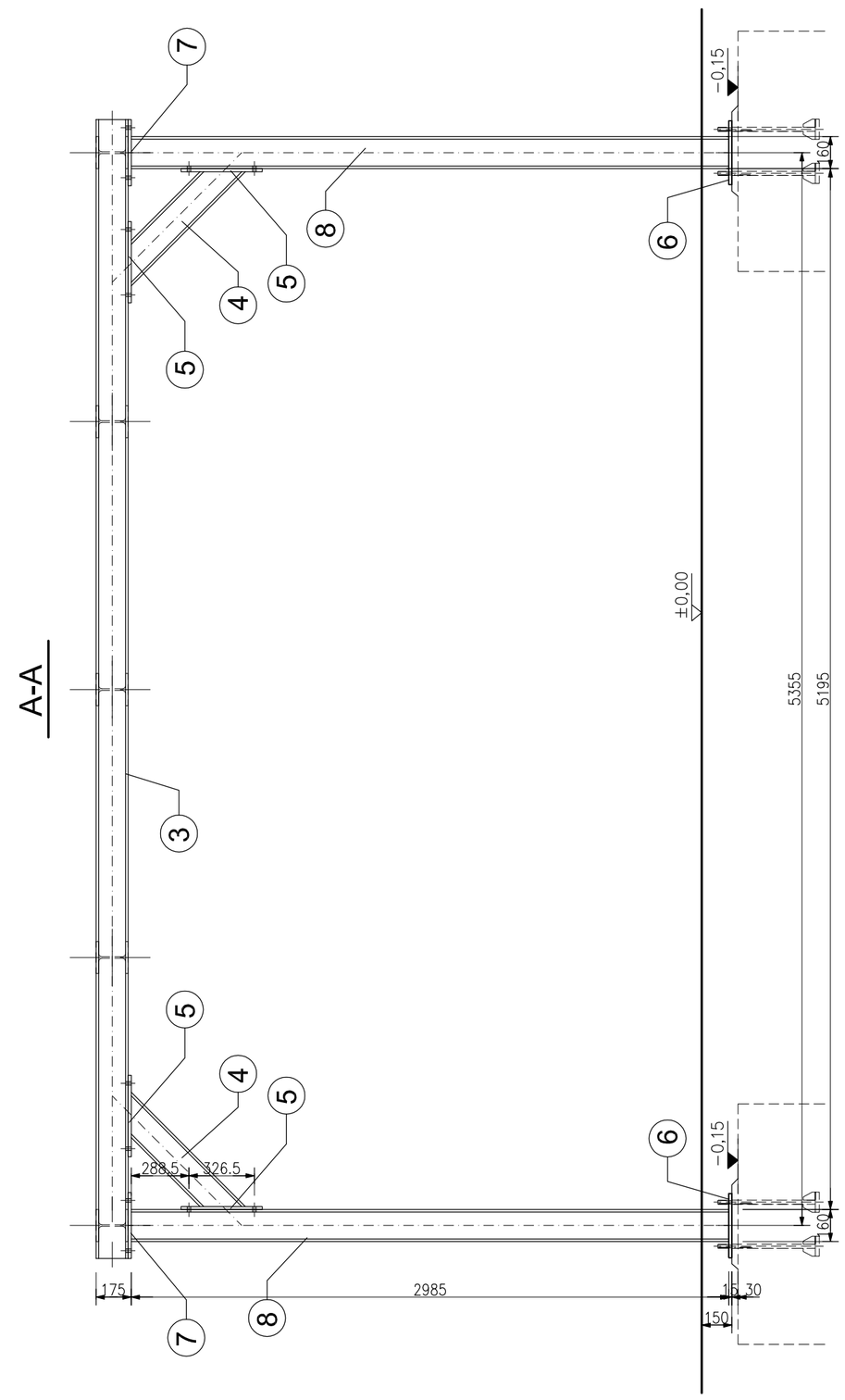

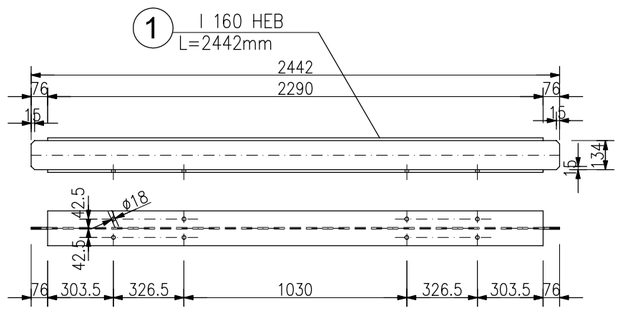

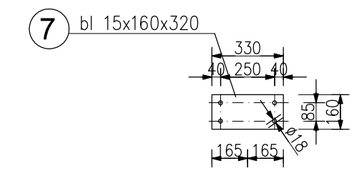

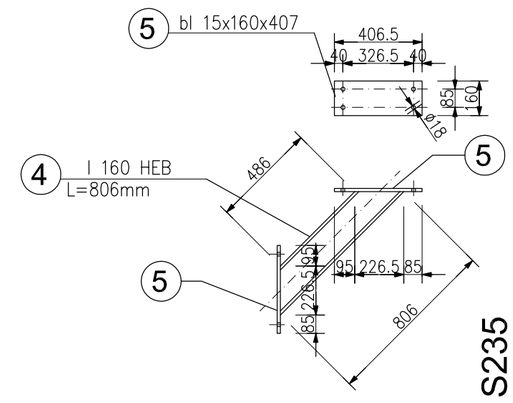

B-B

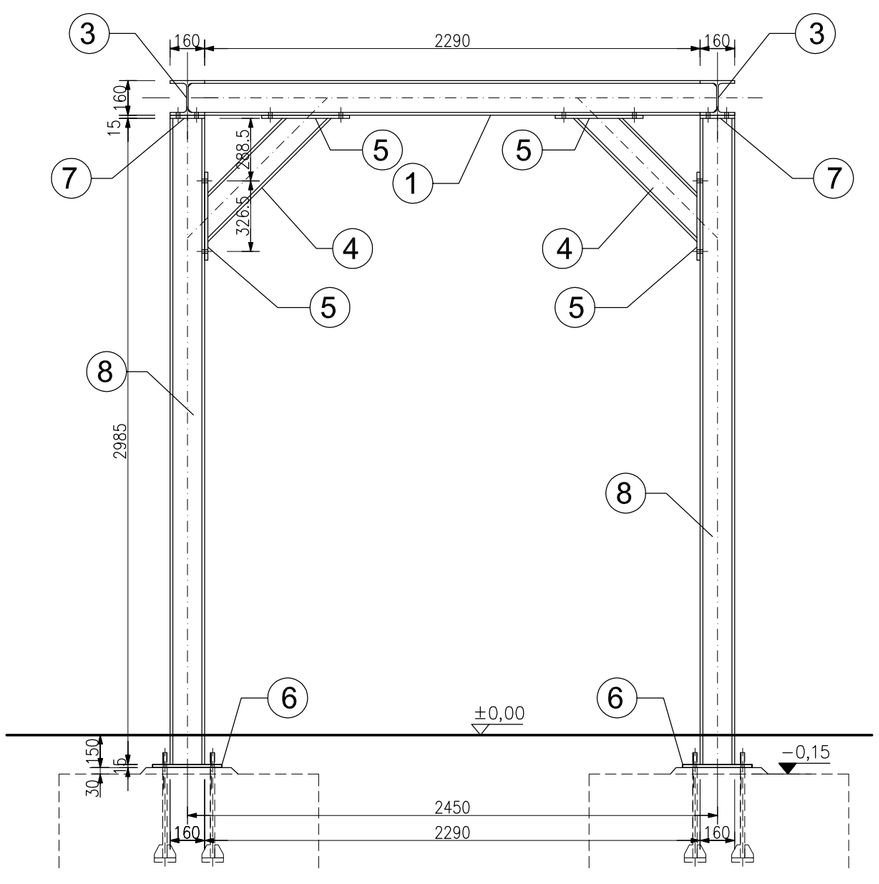

C-C

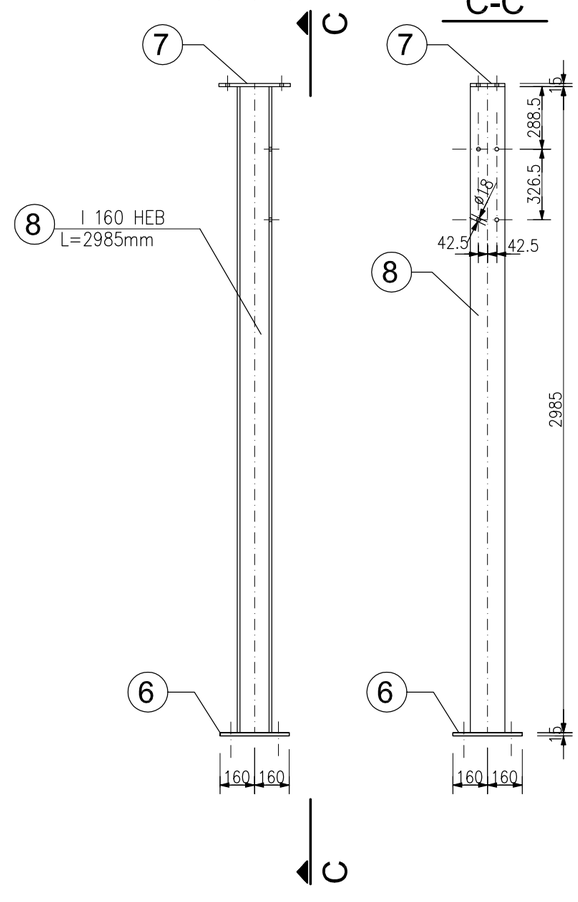

STAL PROFILOWA : S235

ELEKTRODY : ER 1.46

UWAGI :

1. Wzmocnienia wykonać po wykonaniu napraw konstr. żelbetowych
2. Elementy stalowe oczyścić do 1-go stopnia i zabezpieczyć poprzez malowanie 2X farbą podkładową i 2x farbą chlorokauczukową
3. Wszystkie wymiary uaktualnić na budowie

Obiekt: **PAWILON HANDLOWY BRANŻY OGRODNICZO-BUDOWALNEJ**			
Adres: ul. Piastowska 11; 58-200 Dzierżoniów, dz. nr 58/6, 58/31 obręb 04 Centrum			
Inwestor: SODIBO Sp. z o.o. ul. Piastowska 11; 58-200 Dzierżoniów ul. Piastowska 11; 58-200 Dzierżoniów			
Specjał:	Projektant:	Nr uprawnień:	Podpis:
K	mgr inż. Mariusz Zelwis	90/DOŚ/04	
Tytuł (nazwa) rysunku: **Podstawa pod centralę wentylacyjną**		Stadium: **PROJEKT WYKONAWCZY**	
		Data: **19.03.2018**	Nr rys.: **K8**
		Skala: **1: 25**	Strona:

A·P·A OLSZEWSKI
AUTORSKA PRACOWNIA ARCHITEKTURY DARIUSZ OLSZEWSKI
UL. ŚWIDNICKA 2/6
58-200 DZIERŻONIÓW
NIP: 882-124-60-77
REGON: 891552695
TEL.FAX: 74 831 60 88
MOB. +48 604 22 56 26