ZBROJENIE ŁAWY FUNDAMENTOWEJ L1

SKALA : 1:50

			ST3SX-b	B500SP	
NR	L [mm]	szt.	ø6	@10	@12
1.	1470	140		205800	
2.	760	70	53200		
3.	–			130000	
4.	1000	8		8000	
Suma [mb]			53,20	343,80	
kg [mb]			0,222	0,617	0,888
RAZEM kg			11,81	212,13	

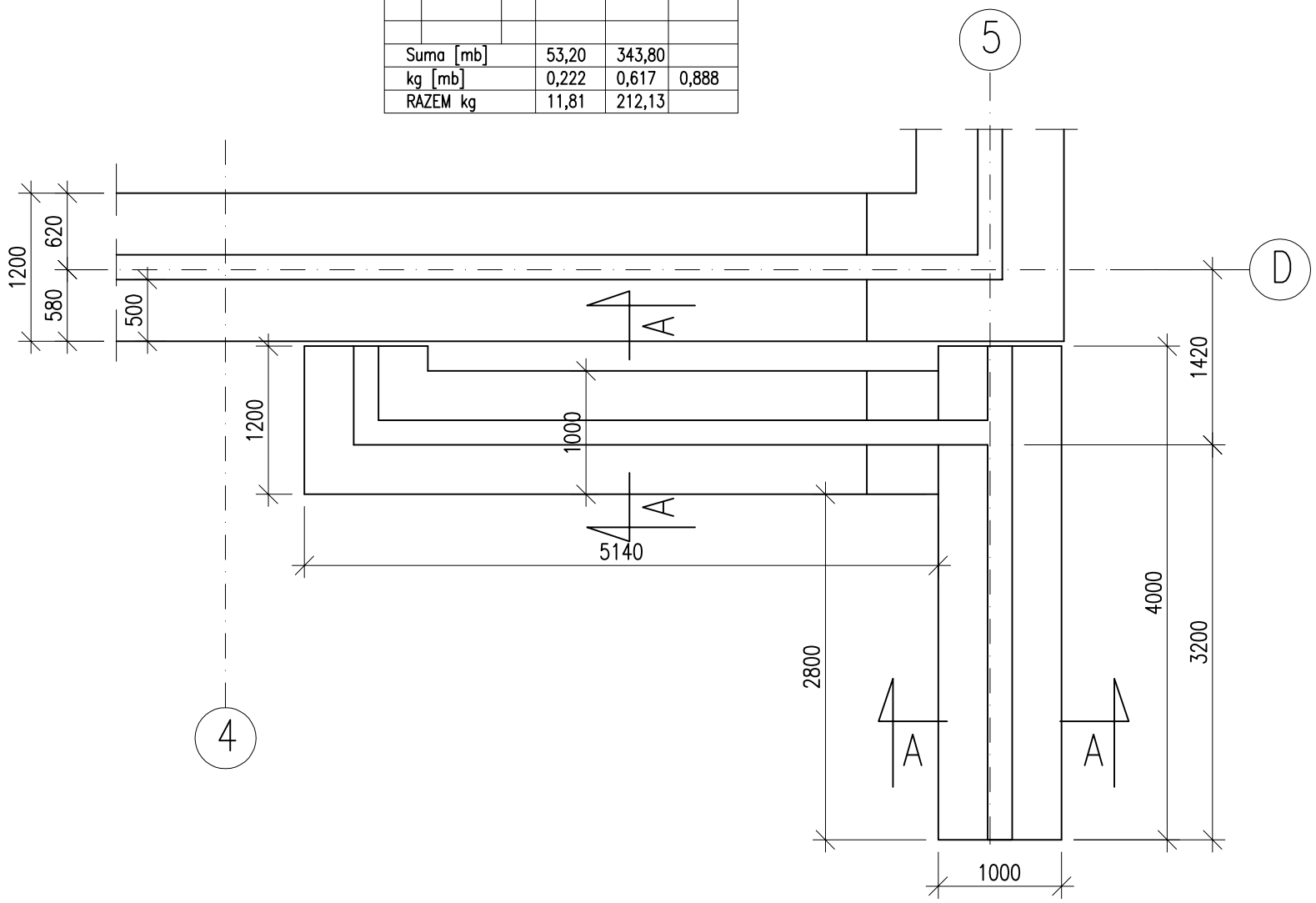

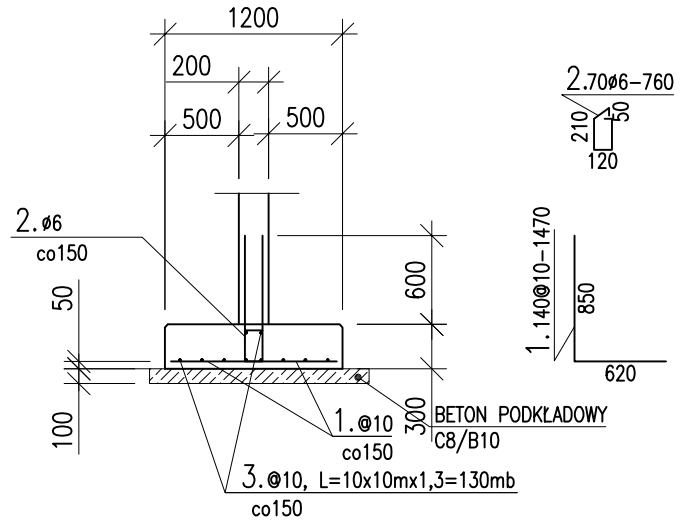

A–A

BETON: C30/37, XC4, XS1, XF3
BETON PODKŁADOWY: C8/10
STAL: St3SX-b (A-I) -ø
B500SP (A-IIIN) -@
otulina: 5cm, 4cm
długość zakładu prętów 50ø

Uwagi:

1. Wszystkie wymiary należy zweryfikować na budowie.
2. Głębokość posadowienia powinna wynosić min.1,0m poniżej poziomu terenu.
3. Pomiędzy budynkiem istniejącym (ścianą i fundamentami) a schodami zewnętrznymi zastosować dylatacje ze styropianu grubości 4cm.
4. Po wykonaniu schodów dylatacje wypełnić sznurem dylatacyjnym i uszczelnić kitem trwale plastycznym.
5. Pod fundamentem wykonać wylewkę z betonu podkładowego C8/B10 grubości 10cm.

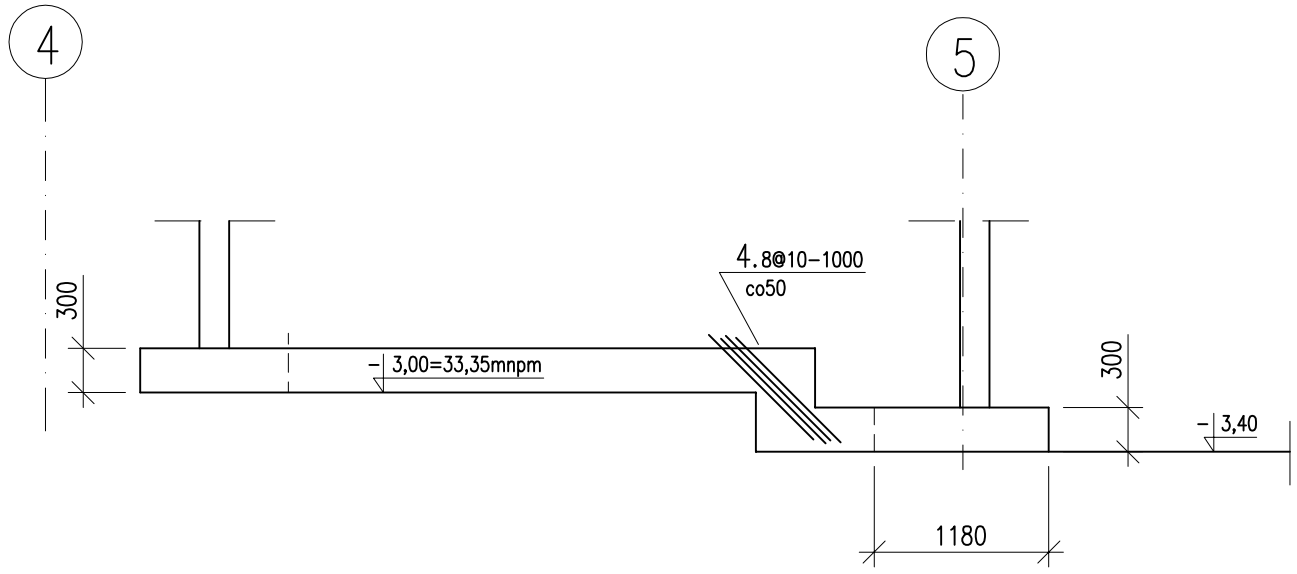

Skala rysunku: 1:50	Faza projektu: wykonawcza	Imię i Nazwisko	Data	nr uprawnień	podpis
	Branża: konstrukcyjna	Projektował: mgr. inż. Tomasz Majewski	2017.11	POM/0051/POOK/05	
		Opracował: mgr. inż. Waldemar Kulkowski	2017.11		
Format rysunku: A3	Zlecenie/Umowa: –	Zleceniodawca:			

Pracownia Projektowo-Inżynierska
mgr inż. Tomasz Majewski
Os. Sierakowskich 9B/3
82-400 Sztum
tel. kom.: 692-420-517
e-mail: ppi.tomimaj@gmail.com
e-mail: tomimaj@go2.pl

Nazwa projektu/Obiekt:
BUDYNEK MIESZKALNY NR 7
GDYNIA, ul. BERNARDOWSKA 3

Nazwa rysunku:
ZBROJENIE ŁAWY FUNDAMENTOWEJ L1

Nazwa pliku: 2017.11_GDY_BE.dwg

Nr rysunku: KW-02